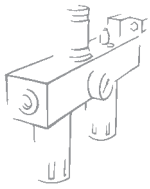

PRISES D'AIR Newdeal

Le rôle de la prise d'air est de permettre de prélever de l'air à différents stades de son traitement (normal, filtré et régulé, lubrifié, etc.).

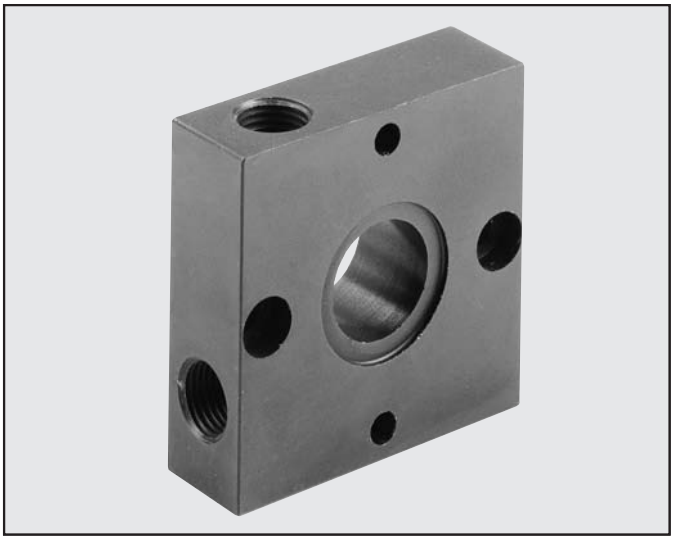

CARACTERISTIQUES TECHNIQUES		PA ND 1/4''	PA ND 3/8''-1/2''	PA ND 3/4''-1''
Taraudages		G 1/8	G 1/4	G 1/2
Température d'utilisation	°C	-10°C à +50°C	-10°C à +50°C	-10°C à +50°C
à 10 bar; 1 MPa; 145 psi	°F	14°F à 122°F	14°F à 122°F	14°F à 122°F
Pression maximum admissible	MPa	1.8	1.8	1.8
	bar	18	18	18
	psi	261	261	261

3

COTES D'ENCOMBREMENT

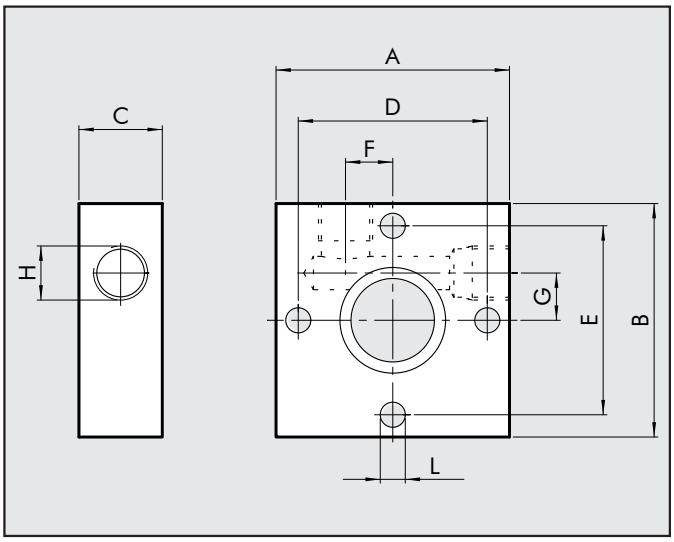

	G 1/4	G 3/8-1/2	G 3/4-1''
A	42	60	80
B	42	60	80
C	15	20	30
D	34	49	64
E	34	49	64
F	8.5	14	16
G	8.5	14	16
H (n° 2 pos.)	G 1/8	G 1/4	G 1/2
L	Pour vis M4	Pour vis M5	Pour vis M6

CODIFICATION

Code	Désignatgion
PRISES D'AIR NEW DEAL	
9200401	PA 1/4 NEW DEAL
9400401	PA 1/2 NEW DEAL
9600401	PA 3/4 NEW DEAL